BIOSONDA

BIO300S

PERFURATRIZ HIDRÁULICA PARA SONDAGEM GEOTÉCNICA

- PRODUTIVIDADE
- SEGURANÇA
- QUALIDADE
- FORÇA

BIOSONDA

+55 11 3875-3254
+55 11 4141-9535
biosonda@biosonda.com.br
biosonda.com.br

ESPECIFICAÇÕES

Equipamento multifuncional desenvolvido para diversos sistemas de sondagem e perfuração de solo e rocha.

A **BIO300S** pode executar:

- Sondagem *Hollow Stem Auger* com diâmetro interno:

  - Ø 2 1/2” até 30m;

  - Ø 4” até 20m;

- Sondagem SPT mecanizada;
- Sondagem CPT/CPTU.

Unidade de Força:

Fabricante do motor	YANMAR	
Modelo	4TNV88	
Potência	47,6	CV

Cabeçote Rotator:

Faixa de rotação	0 - 80	rpm
Torque máximo	3.500	N.m
Força de *Pull Down*	13.500	Kgf
Força de *Push Up*	20.000	kgf

Sistema Hidráulico:

Bomba Hidráulica	Variável de pistões axiais
Tanque Hidráulico	80L
Trocador de calor	Ventoinha elétrica
Pressão máxima de trabalho	220bar

*As capacidades de perfuração variam em função das características do solo.

BIOSONDA

IMAGENS DO EQUIPAMENTO

BIOSONDA

IMAGENS DO EQUIPAMENTO

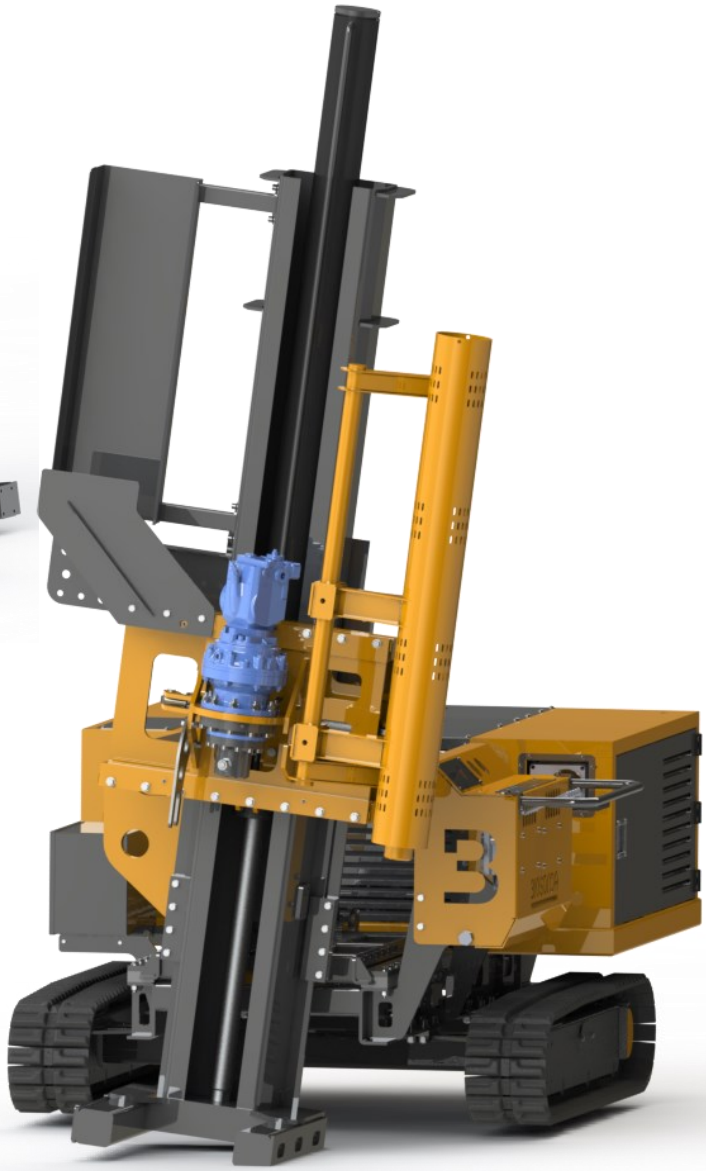

BIOSONDA

DIMENSÕES DO EQUIPAMENTO

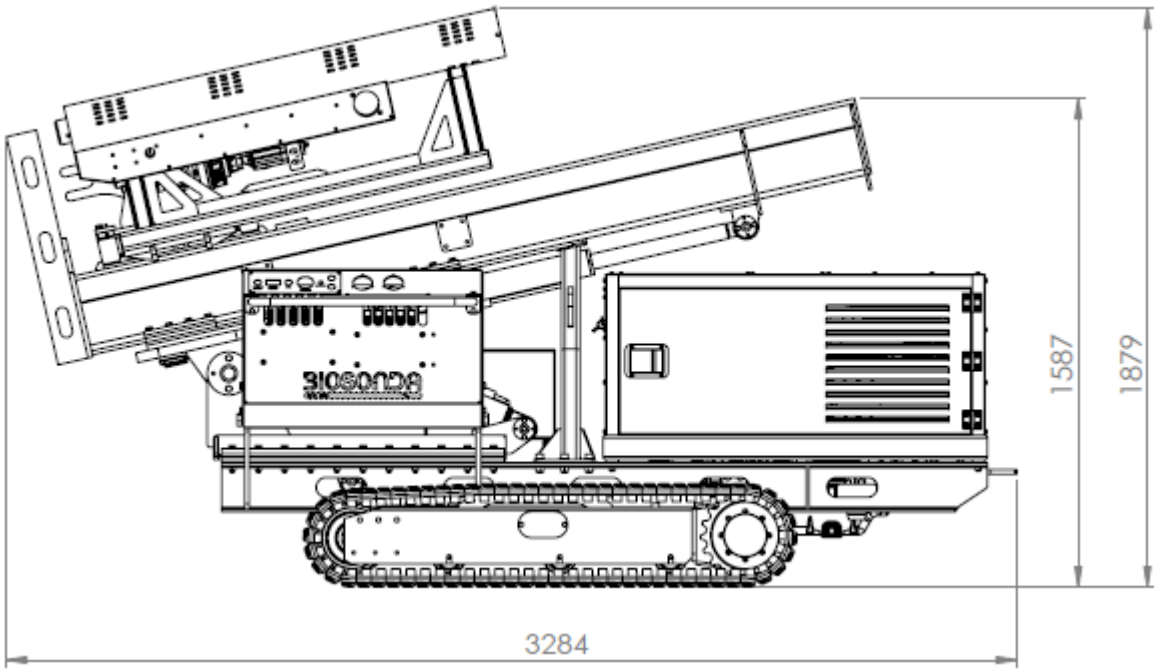

A Biosonda iniciou suas atividades em 2004, comercializando equipamentos de sondagem fabricados pela Maquesonda. A empresa está situada em São Paulo, com um escritório na Capital e uma unidade fabril em Itapevi, mas realiza atendimentos em toda a América Latina.

Atualmente a empresa:

⇒ Fabrica equipamentos para fundação, geotecnia, meio ambiente e cravação de estacas para parque solar;

⇒ Executa trabalhos de assistência técnica autorizada em equipamentos comercializados e em outras marcas nacionais e importadas ;

⇒ Realiza reformas e adaptações especiais em equipamentos de diversos fabricantes;

⇒ Oferece treinamentos de operação e manutenção preventiva de equipamentos com emissão de certificados;

⇒ Atua como consultoria em engenharia, com a elaboração de laudos e planos de manutenção com ART.

BIOSONDA

+55 (11) 3875-3254 / +55 (11) 4141-9535

biosonda@biosonda.com.br / biosonda.com.br